XHQ型连接器承认书图面

名　　称	材　　料	数量	附　　注
基座 Housing	Nylon 66 UL94V-0	1	White(白色)
针 Wafer	黄铜镀锡 Brass Tin	N	

REV	修订记录	修订人	修订日期
A/1	增加铜针公差	YF	2023/4/15

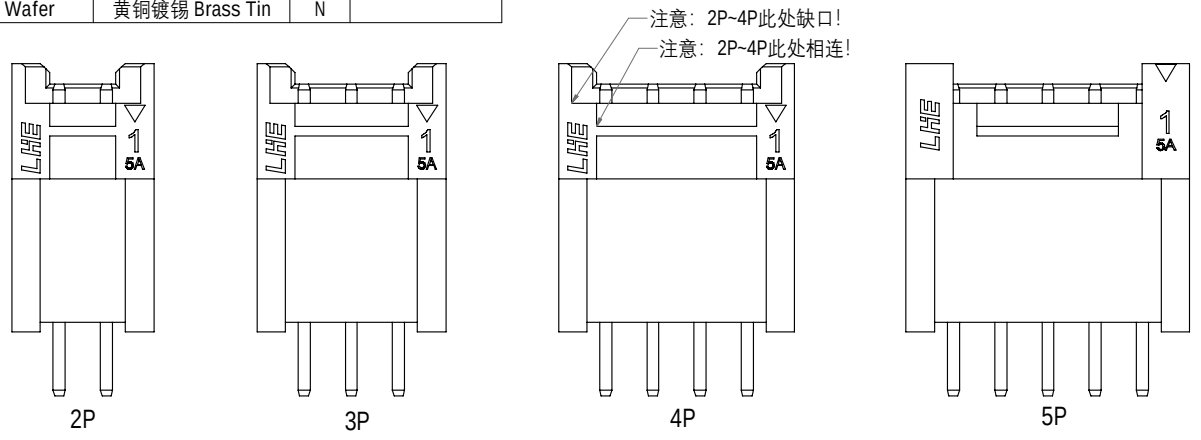

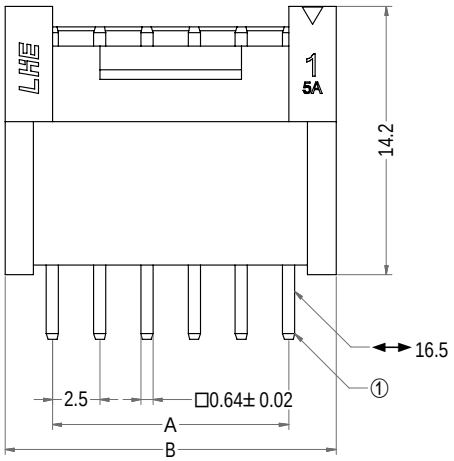

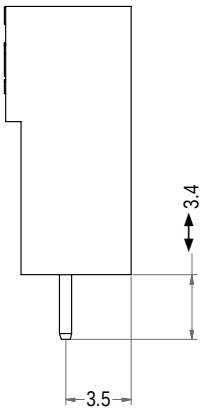

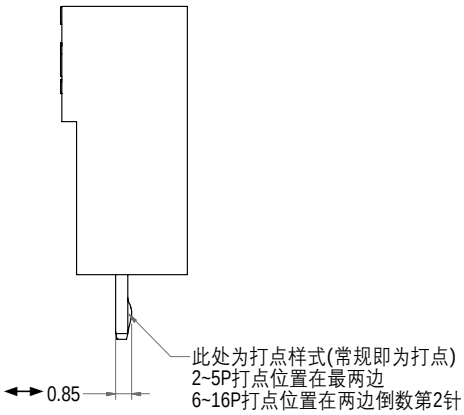

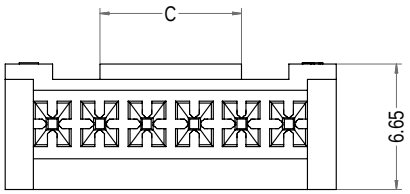

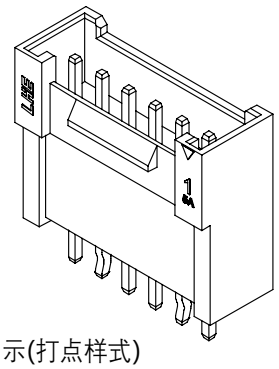

3D图示(打点样式)

Poles	Part No.1	Description 1	Part No.2	Description 2	DIM=A	DIM=B	DIM=C
2	A2508-HWV02-K	XHQ-2A(BH)打点	A2508-HWV02	XHQ-2A(BH)	2.50	7.50	3.50
3	A2508-HWV03-K	XHQ-3A(BH)打点	A2508-HWV03	XHQ-3A(BH)	5.00	10.00	6.00
4	A2508-HWV04-K	XHQ-4A(BH)打点	A2508-HWV04	XHQ-4A(BH)	7.50	12.50	8.50
5	A2508-HWV05-K	XHQ-5A(BH)打点	A2508-HWV05	XHQ-5A(BH)	10.00	15.00	7.50
6	A2508-HWV06-K	XHQ-6A(BH)打点	A2508-HWV06	XHQ-6A(BH)	12.50	17.50	7.50
7	A2508-HWV07-K	XHQ-7A(BH)打点	A2508-HWV07	XHQ-7A(BH)	15.00	20.00	10.00
8	A2508-HWV08-K	XHQ-8A(BH)打点	A2508-HWV08	XHQ-8A(BH)	17.50	22.50	10.00
9	A2508-HWV09-K	XHQ-9A(BH)打点	A2508-HWV09	XHQ-9A(BH)	20.00	25.00	12.50
10	A2508-HWV10-K	XHQ-10A(BH)打点	A2508-HWV10	XHQ-10A(BH)	22.50	27.50	12.50
11	A2508-HWV11-K	XHQ-11A(BH)打点	A2508-HWV11	XHQ-11A(BH)	25.00	30.00	15.00
12	A2508-HWV12-K	XHQ-12A(BH)打点	A2508-HWV12	XHQ-12A(BH)	27.50	32.50	15.00
13	A2508-HWV13-K	XHQ-13A(BH)打点	A2508-HWV13	XHQ-13A(BH)	30.00	35.00	17.50
14	A2508-HWV14-K	XHQ-14A(BH)打点	A2508-HWV14	XHQ-14A(BH)	32.50	37.50	17.50
15	A2508-HWV15-K	XHQ-15A(BH)打点	A2508-HWV15	XHQ-15A(BH)	35.00	40.00	20.00
16	A2508-HWV16-K	XHQ-16A(BH)打点	A2508-HWV16	XHQ-16A(BH)	37.50	42.50	20.00

LHE® 浙江联和电子有限公司

品名	XHQ-A(BH)	比例	5 : 2
料号	A2508-HWV	未注公差(mm)	
图号	/	>0~3	±0.12
材料	Nylon 66 UL94V-0	>3~18	±0.15
制图	王天 2024-05-13	>18~50	±0.3
审核	天琴 2024-05-13	>50~120	±0.5
批准	季育文 2024-05-13	X°	±3°
视角		X.X°	±0.5°